XTAR®

MC2 Plus
Micro USB Li-ion Battery Charger

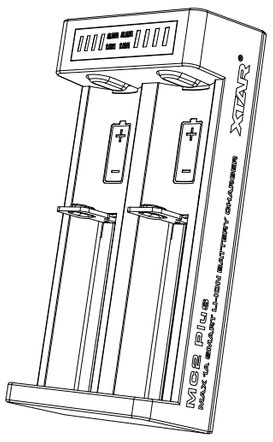

MEGA-PILES

https://www.mega-piles.com/

English
Deutsch
Français
Lingua Italiana
中文
Español
Ελληνικά
Türkçe
Русский
日本語
Polski

Shenzhen XTAR Electronics Co., Ltd
Address: 5th Floor, No.77 Xinhe Rd, Shangmugu, Pinghu Area, Longgang District, Shenzhen, Guangdong, China 518111
Tel/Fax: (+86)755-25507076
Email: info@xtar.cc
Website: www.xtar.cc

V2

English-MC2 Plus
Micro USB Li-ion Battery Charger

Introduction
Mini but mighty, fast charge with 1A per slot and automatic currents selection to maximize battery life.

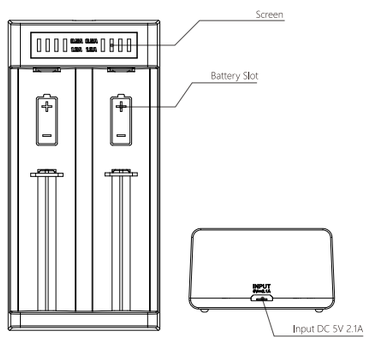

Apply to:
3.6V/3.7V Li-ion/IMR/INR/ICR
10440 14500 14650 16340 17335 17500 17670 18350 18490 18500 18650 18700 20700 21700

Note: Can not charge protected 20700/21700 batteries.

Specification

Model	MC2 Plus
Input	DC 5V 2.1A
Constant Current	0.5A x 2 / 1A x 2
Cut-Off Voltage	4.2±0.05V
Cut-Off Current	≤120mA
Operating Temperature	0~40℃

Operation
Ⅰ. The Charge Function
Connect power supply and insert batteries, it will automatically start charging.

Ⅱ. 0V Activation Function
Insert batteries, revivable batteries will start charging within 10 minutes.

Screen Meaning
Only 0.5A Current: standby
Flashing Battery Icon: charging/activating
Full Battery Icon: fully charged
Flashing Full Battery Icon: polarity reversed/short circuit
No Light: power supply unconnected

Warranty
Please take the product (with warranty number) and receipt to local dealer to get after-sales service.
- 15 days free replacement.
- 12 months free repair. If problems develop beyond 12 months, we will offer free repair service but charge for parts used. The dealer will inform you the repair fee before repair.
- Lifetime technical support.

Note:
1. Artificial damage are not included in the warranty.
2. You are recommended to store warranty info online: register and login to www.xtar.cc - Member Center - Warranty Information.

Global After-sales Email: service@xtar.cc
US After-sales Email: serviceus@xtar.cc

Anti-Fake
1. Scratch the anti-counterfeiting label on the package to get an 18-digit number.
2. Input the number into the query page on www.xtar.cc (Contact Us - Anti-fake).

Warning
1. When the power supply is insufficient, the charger will reduce the charging current correspondingly.
2. Do not charge unsuitable batteries with the charger.
3. Keep the charger away from humidity, water, and excessive dust.
4. Children should use the charger accompanied by an adult.
5. Do not disassemble or use the charger if it is damaged.
6. For more and updated info, please visit www.xtar.cc.

Deutsch-MC2 Plus
Micro USB Li-Ion Ladegerät

Allgemein
Kompakt aber leistungsfähig. Schnellladung mit 1A pro Steckplatz und automatischer Stromauswahl zur Maximierung der Batterielebensdauer.

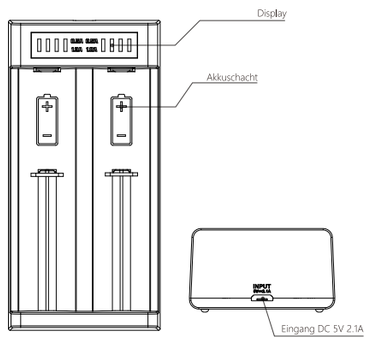

Anwendungen:
3,6V/3,7V Li-Ion/IMR/INR/ICR
10440 14500 14650 16340 17335 17500 17670 18350 18490 18500 18650 18700 20700 21700

Achtung: Kann geschützte Akkus im Format 20700/21700 nicht aufladen!

Spezifikationen

Modell	MC2 Plus
Eingang	DC 5V 2.1A
Konstantstrom	0,5A x 2 / 1A x 2
Entladeschlussspannung	4,2±0,05V
Entladeschlussstrom	≤120mA
Betriebstemperaturen	0~40℃

Bedienung
Ⅰ. Aufladen
Das Netzteil am Strom anschließen und die Akkus einlegen. Der Ladevorgang fängt automatisch an.

Ⅱ. 0V Aktivierung
Die Akkus ins Gerät einlegen. Wiederbelebbare Akkus fangen in 10 Minuten an, aufgeladen zu werden.

Erklärung zum Display
Nur 0.5A Strom: Standby
Batterie-Symbol blinkt: Aufladen / Aktivieren
Volle-Batterie-Symbol: Akku(s) komplett aufgeladen
Volle-Batterie-Symbol blinkt: umgekehrte Polarität / Kurzschluss
Kein Licht: Netzteil nicht angeschloßen

Garantie
Bitte bringen Sie das Produkt mit der Garantienummer und Ihrer Quittung zu einem Händler in Ihrer Nähe, um technischen Service zu erhalten.
- 15 Tage kostenloser Ersatz.
- 12 Monate kostenlose Reparatur. Falls Probleme nach 12 Monaten auftreten, bieten wir weiterhin kostenlose Reparatur an, berechnen aber das Material.
- Lebenslanger technischer Service.

Achtung:
1. Absichtlich herbeigeführte Beschädigungen sind nicht inklusive der Garantie.
2. Wir empfehlen, den Garantieschein online zu speichern: registrieren und loggen Sie sich ein unter www.xtar.cc – Member Center – Warranty Information.

Global After-Sales Email: service@xtar.cc

Anti-Fake
1. Entfernen Sie das fälschungssichere Label von der Packung, um die 18-stellige Nummer abzulesen.
2. Geben Sie die Nummer auf www.xtar.cc ein (Contact us – Anti-fake).

Warnung
1. Ist die Stromversorgung nicht ausreichend, wird das Ladegerät den Ladestrom entsprechend reduzieren.
2. Laden Sie keine unpassenden Batterien mit dem Ladegerät.
3. Halten Sie das Gerät fern von Feuchtigkeit, Wasser und Schmutz.
4. Kinder sollten das Gerät nur unter Aufsicht von Erwachsenen benutzen.
5. Benutzen oder demontieren Sie das Gerät nicht falls es beschädigt ist.
6. Für weitere und aktuelle Informatuionen gehen Sie auf www.xtar.cc.

Français-MC2 Plus
Chargeur pour piles rechargeables Li-ion avec port Micro USB

Introduction
Petit mais puissant. Chargement rapide avec 1A par slot et sélection automatique des courants pour optimiser la durée de vie de la batterie.

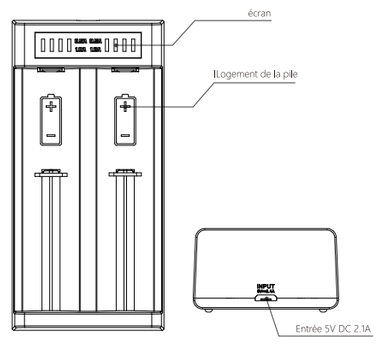

Pour piles au lithium-ion:
3.6V / 3.7V Li-ion / IMR / INR / ICR
Avec le format: 10440 14500 14650 16340 17335 17500 17670 18350 18490 18500 18650 18700 20700 21700

Note: Impossible de charger les piles protégé. avec format 20700/21700.

Caractéristiques

Modèle	MC2 Plus
Entrée	DC 5V 2.1A
Courant de charge constant	0,5A x 2 / 1A x 2
Interruption de charge automatique (Tension)	4,2±0,05V
Interruption de charge automatique (Ampères)	≤120mA
Température d'utilisation	0~40℃

Opération
Ⅰ. Fonction de charge
Branchez l'alimentation et insérez la pile: la charge démarre automatiquement.

Ⅱ. Fonction d'activation des piles à 0V
Insérez la pile, la pile rechargeable commence à charger dans les 10 minutes.

Signification écran
Seule l'icône de courent 0.5A: En veille
Icône pile intermittente: charge / activation
Icône pile pleine: batterie complètement chargée
Icône pile pleine intermittente: inversion de polarité / court-circuit
Pas de lumière: Alimentation déconnectée

Garantie
Toujours garder le reçu de l´achat du chargeur XTAR pour le service après-vente.
- remplacement gratuit est prévu dans les 15 jours suivant l'achat.
- réparation gratuite est prévue dans 12 mois suivant l'achat. Si des problèmes surviennent après 12 mois, nous offrirons un service de réparation gratuit, mais nous vous demanderons de payer pour les pièces de rechange utilisées. Le concessionnaire vous informera de cela avant la réparation.
- soutien technique a vie.

Remarque:
1. Les dommages causés par une mauvaise utilisation ne sont pas inclus dans la garantie.
2. S'il vous plaît lire aussi les informations de garantie sur notre site en ligne: www.xtar.cc - Member Center - Warranty Information.

Le support par e-mail sur : service@xtar.cc

Anti-faux
1. Grattez l'étiquette anti-contrefaçon sur le paquet pour obtenir un numéro de 18 chiffres.
2. Entrez le numéro ainsi obtenu sur la page de www.xtar.cc (Contact Us - Anti-fake).

Avertissements
1. Lorsque l'alimentation est insuffisante, le chargeur réduit le courant de charge automatiquement.
2. Ne pas charger les piles incompatibles avec le chargeur.
3. Gardez le chargeur à l'abri de l'humidité, de l'eau et de la poussière excessive.
4. Les enfants ne doivent pas utiliser le chargeur.
5. Ne pas démonter ou utiliser le chargeur si elle est endommagée.
6. Pour plus d'informations et les mises au jour visitez nous s'il vous plaît sur www.xtar.cc.

Lingua Italiana-MC2 Plus
Caricabatteria per batterie Li-ion ricaricabili con porta Micro USB

Introduzione
Piccolo ma potente. La carica rapida di 1A per ogni slot e la selezione automatica della corrente che massimizza la durata della batteria.

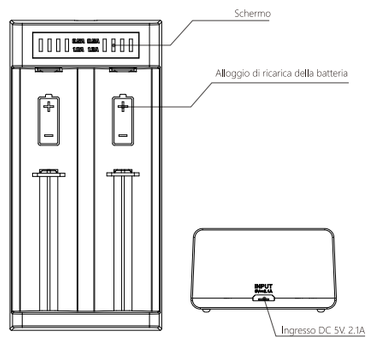

Caricabatteria agli Ioni di Litio :
3.6V / 3.7V Li-ion / IMR / INR / ICR
Con formato: 10440 14500 14650 16340 17335 17500 17670 18350 18490 18500 18650 18700 20700 21700.

Nota: Impossibile caricare batterie protette con formato 20700/21700.

Specifiche

Modello	MC2 Plus
Entrata	DC 5V 2.1A
Corrente costante di carica	0,5A x 2 / 1A x 2
Interruzione automatica della carica (Voltaggio)	4.2±0.05V
Interruzione automatica della carica (Amperaggio)	≤120mA
Temperatura d'uso	0~40℃

Caratteristiche
Ⅰ. Funzione di carica
Collegare l'alimentazione e inserire la batteria, inizia automaticamente a caricare.

Ⅱ. Funzione di attivazione 0V
Inserire la batteria, le batterie ricaricabili iniziano a caricare entro 10 minuti.

Significato Schermo
Solo icona corrente 0.5A: standby
Icona batteria intermittente: carica / attivazione
Icona batteria completa: batteria completamente carica
Icona batteria completa intermittente: cortocircuito / polarità inversa
Nessuna luce: alimentazione non collegata

Garanzia
Acquista sempre il prodotto con la ricevuta del rivenditore per ottenere il servizio post-vendita.
- la sostituzione gratuita è prevista entro 15 giorni dall'acquisto.
- la riparazione gratuita è prevista entro 12 mesi dall'acquisto. Se dei problemi si sviluppano dopo i 12 mesi, offriremo un servizio di riparazione gratuito ma vi chiederemo di pagare il ricambio per le parti sostituite. Il concessionario vi informerà di questo prima della riparazione.
- Supporto tecnico a vita.

Nota:
1. Danni causati da un utilizzo incorretto non sono inclusi nella garanzia.
2. Si raccomanda di leggere le informazioni sulla garanzia nel nostro sito online: www.xtar.cc – su: Member Center - Warranty Information (Informazioni sulla garanzia).

E-mail di assistenza: service@xtar.cc

Anti-falsificazione
1. Graffiate l'etichetta anti-contraffazione sul pacchetto per ottenere un numero di 18 cifre.
2. Immettere il numero cosi ottenuto sulla pagina www.xtar.cc (Contact Us - Anti-fake).

Avvertenze
1. Quando l'alimentazione elettrica è insufficiente, il caricabatteria riduce la corrente di carica automaticamente.
2. Non caricare le batterie incompatibili con il caricabatteria.
3. Tenere il caricabatteria lontano da umidità, acqua e polvere eccessiva.
4. I bambini non devono utilizzare il caricabatteria.
5. Non smontare o utilizzare il caricabatteria se è danneggiato.
6. Per ulteriori informazioni aggiornate, visitare il sito www.xtar.cc.

中文-MC2 Plus
Micro USB锂电池充电器

简介
小身躯，大能量。两槽1A快速为锂电池充电，同时自动选择电流以最大化电池寿命。

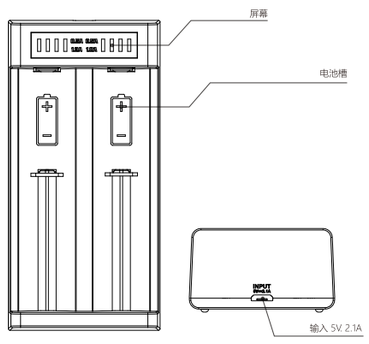

适用于：
3.6V/3.7V IMR/INR/ICR锂电池
10440 14500 14650 16340 17335 17500 17670 18350 18490 18500 18650 18700 20700 21700.

请注意：不能充带保护板的20700和21700电池。

参数表

型号	MC2 Plus
输入	DC 5V 2.1A
恒流充电电流	0,5A x 2 / 1A x 2
充电截止电压	4.2±0.05V
充电截止电流	≤120mA
运行温度	0~40℃

操作
Ⅰ. 充电功能
接通电源后放入电池，充电器自动开始为电池充电。

Ⅱ. 0V激活
插入电池，可激活电池会在10分钟内开始充电。

屏幕含义
只亮电流档位：待机
流次电池标：充电中/激活中
满格电池标：充满
闪烁满格电池标：短接/反接
无灯：电源未接通

售后服务
请提供带保修号的产品及发票（或收据）给经销商以获得售后服务。
- 15天免费包换。
- 12个月免费保修。超出保修期的维修需要您支付材料和运输费用。在您决定是否维修前，经销商会告知所需费用。
- 终身技术支持。

请注意：
1. 因用户使用或保管不当而产生的故障不享有包换和保修服务。
2. 欢迎注册XTAR官网会员并上传保修信息：登录会员（www.xtar.cn）- 会员信息 - 保修信息。

售后邮箱：service@xtar.cc

防伪查询
1. 刮开包装盒上的18位防伪码。
2. 在官网查询页面输入防伪码：www.xtar.cn - 联系我们 - 防伪查询。

温馨提示
1. 电源电压不足时，充电器将对应降低充电电流。
2. 请勿使用非适配电池以免损坏电池和充电器。
3. 请勿在阳光曝晒、潮湿(雨水)、灰尘严重环境下使用充电器。
4. 请勿拆卸或改装充电器，严禁在损坏的情况下使用充电器。
5. 未成年人必须在大人的陪同下使用充电器。
6. 获取更多最新信息，请访问www.xtar.cn。

Español-MC2 Plus
Cargador Micro USB para Baterías Li-ion

Introducción
Pequeño pero poderoso seguro carga de bateria. Carga rápida máxima a 1A en cada ranura con selección automática para alargar la vida de la batería.

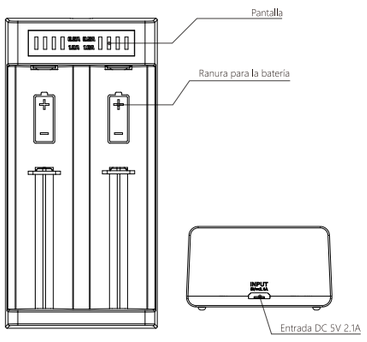

Utilizado para:
3.6V/3.7V Li-ion/IMR/INR/ICR
10440 14500 14650 16340 17335 17500 17670 18350 18490 18500 18650 18700 20700 21700

Nota: No puede cargar baterías protegidas 20700/21700.

Especificaciones

Modelo	MC2 Plus
Entrada	DC 5V 2.1A
Corriente Constante	0.5A x 2 / 1A x 2
Tensión de Corte	4.2±0.05V
Corriente de Corte	≤120mA
Temperatura de funcionamiento	0~40℃

Funcionamiento
Ⅰ. La Función de Carga
Conecte al suministro de energía e inserte las baterías, comenzará a cargar automáticamente.

Ⅱ. Activación de la Función 0V
Inserte las baterías, las baterías recuperables comenzarán a cargar dentro de los 10 minutos.

Significado de la Pantalla
Solo Corriente 0.5A: modo de espera
Icono de Batería con Rayo: cargando/activando
Icono de Batería Llena: completamente cargada
Icono de Batería Llena con Rayo: corto circuito / polaridad invertida
Sin Luz: suministro de energía desconectado

Garantía
Deberá llevarse el producto. producto (junto con el número de garantía) y la factura al concesionario local para obtener un servicio de post-venta.
- 15 días de reemplazo gratuito.
- 12 meses de reparación gratuita. Si surgieran problemas luego de los 12 meses, le ofreceremos un servicio gratuito de reparación, pero le cobraremos las piezas utilizadas. El concesionario le informará el costo de reparación antes de realizar la misma.
- Soporte técnico de por vida.

Nota:
1. Quedará fuera de garantía cualquier uso inadecuado del cargador. no está cubierto por la garantía.
2. Se recomienda que guarde la información de la garantía en línea: regístrese e inicie sesión en www.xtar.cc – Member Center - Warranty Information (Centro para compradores – Información de la garantía).

Correo electrónico global de post-venta: service@xtar.cc

Protección contra falsificaciones
1. Raspe la etiqueta contra falsificaciones del paquete para obtener un número de 18 dígitos.
2. Ingrese dicho número en la página de consultas en www.xtar.cc (Contact Us - Anti-fake) (Contáctenos – Contra falsificaciones).

Advertencia
1. Cuándo la fuente de alimentación sea insuficiente, el cargador reducirá la corriente de carga en forma acorde.
2. No coloque baterías inadecuadas en el cargador.
3. Conserve el cargador lejos de la humedad, el agua y el exceso de polvo.
4. Los niños deberán usar el cargador bajo la supervisión de un adulto.
5. No desarme ni utilice el cargador si este se encuentra dañado.
6. Si desea obtener más información actualizada, visite la página www.xtar.cc.

Ελληνικά-MC2 Plus
Φορτιστής μπαταριών Li-ion micro USB

Εισαγωγή
Μικρός αλλά δυνατός, φορτίζει γρήγορα με 1A σε κάθε υποδοχή και με αυτόματη επιλογή ρεύματος μεγιστοποιεί την ζωή της μπαταρίας.

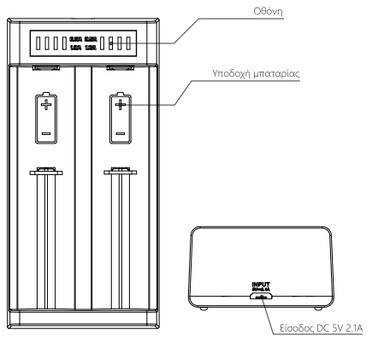

Ισχύει για :
3.6V/3.7V Li-ion/IMR/INR/ICR
10440 14500 14650 16340 17335 17500 17670 18350 18490 18500 18650 18700 20700 21700

Σημείωση: Δεν είναι δυνατή η φόρτιση προστατευμένων μπαταριών 20700/21700.

Τεχνικά χαρακτηριστικά

Μοντέλο	MC2 Plus
Είσοδος	DC 5V 2.1A
Σταθερό φορτίο	0.5A x 2 / 1A x 2
Τάση αποκοπής	4.2±0.05V
Φορτίο αποκοπής	≤120mA
Θερμοκρασία λειτουργίας	0~40℃

Λειτουργία
Ⅰ. Η λειτουργία φόρτισης
Συνδέστε το τροφοδοτικό και τοποθετήστε τις μπαταρίες, η φόρτιση θα αρχίσει αυτόματα.

Ⅱ. 0V Λειτουργία ενεργοποίησης
Τοποθετήστε τις μπαταρίες, οι επανακορτιζόμενες μπαταρίες θα αρχίσουν να φορτίζονται εντός 10 λεπτών.

Σημασία οθόνης
Μόνο φορτίο 0.5A: αναμονή
Εικονίδιο μπαταρίας αναβοσβήνει: φόρτιση / ενεργοποίηση
Εικονίδιο πλήρους μπαταρίας: πλήρως φορτισμένη
Εικονίδιο πλήρους μπαταρίαςαναβοσβήνει: βραχυκύκλωμα /αντεστραμμένη πολικότητα
Χωρίς φως: μη συνδεδεμένο τροφοδοτικό

Εγγύηση
Παρακαλούμε να προσομοίωσετε το προϊόν (μαζί με τον αριθμό της εγγύησης) και την απόδειξη αγοράς στο τοπικό σας εξουσιοδοτημένο κατάστημα, για εξυπηρέτηση μετά την πώληση.
- Δωρεάν αντικατάσταση εντός 15 ημερών.
- Δωρεάν επισκευή εντός 12 μηνών. Εάν προκύψουν προβλήματα μετά τους 12 μήνες, προσφέρουμε δωρεάν επισκευή, με χρέωση όμως των υλικών. Το εξουσιοδοτημένο κατάστημα θα σας ενημερώσει για τη χρέωση, πριν την επισκευή.
- Τεχνική υποστήριξη για όλη τη διάρκεια ζωής του προϊόντος.

Σημείωση:
1. Ζημιές από αμέλεια δεν περιλαμβάνονται στην εγγύηση.
2. Συνιστούμε να φυλάξετε τα στοιχεία της εγγύησης στο διαδίκτυο: εγγραφείτε και ειςέλθετε στο: www.xtar.cc - Member Center - Warranty Information.

Παγκόσμιο Κέντρο Εξυπηρέτησης Πελατείας μετά την πώληση Email: service@xtar.cc

Εγγύηση Γνησιότητας
1. Ξύστε την ετικέτα γνησιότητας πάνω στη συσκευασία για να αποκαλύψετε τον 18-ψήφιο αριθμό.
2. Εισάγετε τον αριθμό στην ειδική μας ιστοσελίδα στο www.xtar.cc (Contact Us - Anti-fake).

Προσοχή
1. Όταν η παροχή ρεύματος είναι ανεπαρκής, θα μειωθεί αντίστοιχα η ένταση ρεύματος φόρτισης.
2. Μη φορτίζετε με τον φορτιστή μπαταρίες που δεν είναι κατάλληλες.
3. Προφυλάξτε τον φορτιστή από υγρασία, νερό και υπερβολική σκόνη.
4. Τα παιδιά θα πρέπει να χρησιμοποιούν τον φορτιστή μαζί με κάποιον ενήλικα.
5. Μην αποσυναρμολογείτε τον φορτιστή σε περίπτωση βλάβης.
6. Για περισσότερες και νεότερες πληροφορίες, παρακαλώ επισκεφθείτε τον ιστότοπο www.xtar.cc.

Türkçe-MC2 Plus
Micro USB Lityum-iyon Batarya Şarj Cihazı

Giriş
Kendisi küçük, gücü büyük, her bir pil yuvasını 1A ile hızlı şarj eder ve otomatik akım seçim özelliği ile pil ömürünü maksimum seviyeye çıkartır.

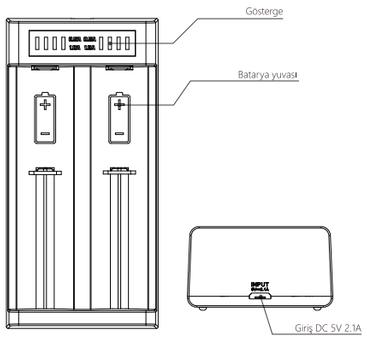

Kullanılabilir batarya türleri:
3.6V/3.7V Lityum-iyon/IMR/INR/ICR
10440 14500 14650 16340 17335 17500 17670 18350 18490 18500 18650 18700 20700 21700

Not: Korumalı 20700/21700 tipteki bataryaları şarj edemez.

Özellikler

Model	MC2 Plus
Giriş	DC 5V 2.1A
Sabit Akım	0.5A x 2 / 1A x 2
Voltaj Kesme	4.2±0.05V
Akım Kesme	≤120mA
Çalışma Sıcaklığı	0~40℃

Çalıştırma
Ⅰ. Şarj İşlevi
Güç kaynağına bağlayıp pilleri yerleştirin. Şarj işlemi otomatik olarak başlar.

Ⅱ. 0V Aktivasyon İşlevi
Yüksek deşarjda kalmış bataryalarınızı yerleştirin, yeniden hayata döndürülebilecek mahiyetteki bataryalar 10 dakikada şarj olmaya başlayacaktır.

Gösterge yorumlama
Sadece akım 0.5A: bekleme modu
Yanıp Sönen Batarya Simgesi: şarj oluyor/aktif hale geliyor
Dolu Batarya Simgesi: tamamen şarj olmuş
Yanıp Sönen Dolu Batarya Simgesi: ters devre / batarya kutupları ters
Işık yoksa: güç kaynağı takılı değil

Garanti
Satış sonrası servis için (garanti numarasıyla birlikte) ürününüzü ve faturanızı bölgenizdeki bayiye götürün.
- 15 gün içinde ücretsiz değişim.
- 12 ay boyunca ücretsiz onarım. 12 aydan sonra herhangi bir sorun yaşarsanız onarım hizmeti ücretsiz olarak verilecektir ancak kullanılan yedek parçalar için ücret alınacaktır. Bayi onarımdan önce onarım ücretini size bildirecektir.
- Ömür boyu teknik destek.

Not:
1. Kullanıcı hataları garanti kapsamında değildir.
2. Garanti bilgilerini internet üzerinde saklamanız önerilir: kayıt yaptırın ve www.xtar.cc - Member Center - Warranty Number (Üye Merkezi – Garanti Bilgileri bölümünde oturum açın).

Global satış sonrası servis e-posta adresi: service@xtar.cc

Sahte Ürün Koruması
1. 18 haneli sayıya ulaşmak için paket üzerindeki sahte ürün koruması etiketini kazıyın.
2. Gördüğünüz sayıyı www.xtar.cc adresindeki sorgu sayfasına girin Contact Us - Anti-fake (Bize Ulaşın – Sahte Ürün Koruması).

Uyarı
1. Güç kaynağı yetersiz olduğunda şarj cihazı şarj akımını buna göre azaltacaktır.
2. Şarj cihazıyla uyumlu olmayan pilleri şarj etmeyin.
3. Şarj cihazını nemli, ıslak ve aşırı tozlu ortamlardan uzak tutun.
4. Çocuklar şarj cihazını yetişkin gözetiminde kullanmalıdır.
5. Eğer hasar görmüşse şarj cihazını sökmeye çalışmayın veya kullanmayın.
6. Daha fazla bilgi ve güncel bilgiler için lütfen www.xtar.cc adresini ziyaret edin.

Русский-MC2 Plus
Зарядное устройство с кабелем micro-USB для литий-ионных аккумуляторов

Введение
Маленький, но мощный. Быстрая зарядка на 1А у каждого слота и автоматический выбор силы тока, максимизирующий срок службы батареи.

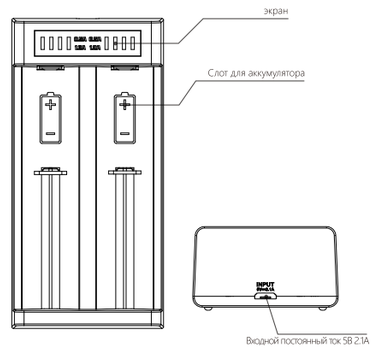

Поддерживаемые типы аккумуляторов:
3,6В / 3,7В литий-ионные /IMR/INR/ICR
10440 14500 14650 16340 17335 17500 17670 18350 18490 18500 18650 18700 20700 21700

Примечание: Устройство не предназначено для зарядки защищенных аккумуляторов 20700/21700.

Технические параметры

Модель	MC2 Plus
Входные параметры	5В пост. тока 2.1А
Постоянный ток	0,5А x 2 / 1А x 2
Напряжение отключения заряда	4,2 ± 0,05В
Ток отсечки	≤ 120мА
Рабочая температура	0 - 40℃

Эксплуатация
Ⅰ. Функция зарядки
Подключите устройство к источнику питания и вставьте аккумулятор, зарядка начнется автоматически.

Ⅱ. Функция активации 0В
Вставьте аккумулятор. Если он подлежит восстановлению, зарядка начнется через 10 минут.

Значение символов на экране
0.5А Только ток: режим ожидания
Мигающий значок аккумулятора: идет зарядка / активация
Значок полностью заряженного аккумулятора: аккумулятор полностью заряжен
Мигающий Значок полностью заряженного аккумулятора: короткое замыкание / обратная полярность
Световой сигнал отсутствует: питание не подключено

Гарантия
Вы сможете воспользоваться нашими услугами по гарантийному обслуживанию, предоставив местному торговому агенту продукт (с гарантийным номером) и квитанцию. Мы обеспечим
- Бесплатную замену в течение 15 дней.
- Бесплатный ремонт в течение 12 месяцев. Если проблема возникнет через 12 месяцев, мы предложим вам бесплатный ремонт, но вы должны будете оплатить запасные части. Торговый агент заранее сообщит вам стоимость ремонта.
- Техническую поддержку на протяжении всего срока службы изделия.

Примечание:
1. Данная гарантия не распространяется на повреждения, вызванные неправильной эксплуатацией, разборкой и непреодолимыми факторами.
2. Рекомендуется хранить информацию по гарантии в сети: зарегистрируйтесь и войдите под своей учетной записью в кабинет гарантийного обслуживания пользователей продукции (Member Center - Warranty Information) на сайте www.xtar.cc.

Гарантийное обслуживание по всему миру
E-mail: service@xtar.cc

Защита от подделок
1. Сотрите защитную наклейку на упаковке.
2. Проявившийся 18-значный номер введите на странице сайта www.xtar.cc (Contact Us - Anti-fake (Свяжитесь с нами - Защита от подделок).

Предупреждение
1. Функция динамического управления питанием позволяет зарядному устройству автоматически изменять зарядный ток. При слабом источнике питания зарядный ток будет соответственно уменьшаться.
2. Зарядное устройство предназначено только для использования с литий-ионными аккумуляторами с рабочим напряжением 3.6/3.7В, попытка зарядить другие типы аккумуляторов может привести к повреждению аккумулятора и зарядного устройства.
3. Не допускайте контакта зарядного устройства с водой, не используйте устройство в условиях запыленности и при повышенной влажности.
4. Дети могут использовать зарядное устройство исключительно под наблюдением взрослых.
5. В случае повреждения зарядного устройства, не используйте и не разбирайте его.
6. Более подробная информация с учетом последних изменений представлена на сайте www.xtar.cc.

日本語-MC2 Plus
マイクロUSBリチウムイオン電池充電器

紹介
各スロットが1Aで、バッテリ寿命を最大化するための自動電流選択機能を備えた、小型ながらも強力な高速充電機能がある充電器。

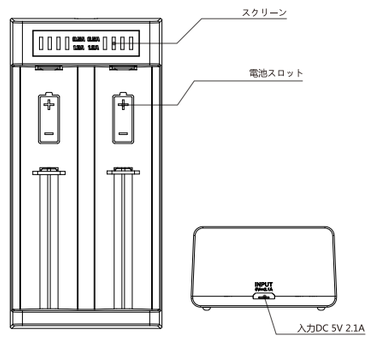

対象：
3.6V/3.7Vリチウムイオン/IMR/INR/ICR
10440 14500 14650 16340 17335 17500 17670 18350 18490 18500 18650 18700 20700 21700

注：20700/21700保護回路付き電池の充電はできません。

仕様

モデル	MC2 Plus
入力	DC 5V 2.1A
定電流	0.5A x 2 / 1A x 2
カットオフ電圧	4.2±0.05V
カットオフ電流	≤120mA
動作温度範囲	0 – 40℃

操作方法
Ⅰ.充電機能
電源に接続して電池を挿入します。自動で充電が始まります。

Ⅱ.0Vアクティベーション機能
電池を挿入すると、回復可能な電池への充電が10分以内に始まります。

スクリーンの意味
0.5A電流のみ：スタンバイ
電池アイコンの点滅：充電中 / アクティベーション中
フル電池アイコン：フル充電完了
フル電池アイコンの点滅: 短絡 /電極が逆
点灯なし：電源未接続

保証
購入後のサービスを受ける際は、製品（保証書番号）とレシートを最寄りの代理店に お持ちください。
- 15日間無料交換。
- 12ヵ月無料修理。12ヵ月以上過ぎている場合、修理は無料で行いますが、使用した部品代はお支払いいただきます。代理店より、修理を行う前に修理料金をお知らせいたします。
- 無期限の技術サポート。

注：
1. 人為的な損傷は保証の範囲外です。
2. オンラインで保証情報を保存しておくことをお勧めしております。www.xtar.ccにログインし、Member Center（メンバーセンター）、Warranty Information（保証書情報）の順で開いて登録してください。

グローバルアフターセールスEメール：service@xtar.cc

偽造防止
1. パッケージについている偽造防止ラベルを削ると、18桁の番号が書かれています。
2. www.xtar.ccのクエリページ（Contact Us（お問い合わせ）、Anti-fake（偽造防止）の順に開く）に、書かれている番号を入力してください。

警告
1. 電源が弱い場合、充電器の充電電流も同様に小さくなります。
2. 充電器で他の電池の充電は行わないでください。
3. 充電器を湿度の高い場所に置いたり、水やほこりに触れたりしないようにしてください。
4. 大人の目の届かないところでお子様が充電器を使用することのないようにしてください。
5. 充電器が壊れた場合、解体したり使用したりしないでください。
6. 詳細な最新情報は、www.xtar.ccにアクセスしてご覧ください。

Polski-MC2 Plus
Mikro ładowarka USB do akumulatorków litowo-jonowych

Wprowadzenie
Mała lecz potężna z szybkim ładowaniem 1A na gniazdo i automatycznym dobieraniem prądu dla zwiększenia żywotności baterii.

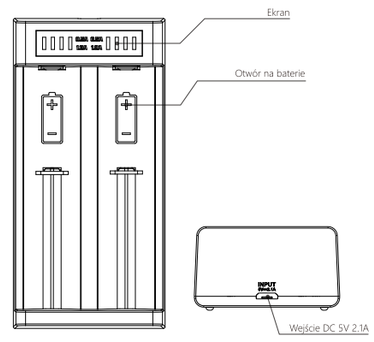

Stosować do:
Baterii 3.6V/3.7V Li-jon/IMR/INR/ICR
10440 14500 14650 16340 17335 17500 17670 18350 18490 18500 18650 18700 20700 21700

Uwaga: Nie można ładować zabezpieczonych baterii 20700/21700.

Specyfikacja

Model	MC2 Plus
Wejście	DC 5V 2.1A
Prąd stały	0,5A x 2 / 1A x 2
Napięcie odcięcia	4,2±0,05V
Prąd odcięcia	≤120mA
Temperatura robocza	0~40℃

Obsługa
I. Funkcja ładowania
Podłącz zasilanie i włóż akumulatorki; urządzenie zaczyna je ładować automatycznie.

II. 0V Funkcja aktywacji
Włóż baterie; akumulatorki zaczną się ładować w ciągu 10 minut.

Znaczenie ekranu
Tylko 0.5A aktualny tryb: oczekiwania
Ikona baterii miga: ładowanie / aktywacja
Ikona baterii świeci stale: ładowanie kompletne
Ikona pełnej baterii miga: zwarcie / polaryzacja jest odwrócona
Brak światła: zasilanie nie jest podłączone

Gwarancja
Należy dostarczy produkt (z numerem gwarancji) do lokalnego dealera, by uzyskać obsługę posprzedażną.
- bezpłatna wymiana w ciągu 15 dni.
- przez 12 miesięcy bezpłatna naprawa. Jeżeli problemy pojawią się po 12 miesiącach, oferujemy bezpłatne usługi naprawcze, lecz obciążamy kosztami wykorzystanych części zamiennych. Dealer poinformuje Pana/Panią o opłacie za naprawę przed przystąpieniem do pracy.
- Wsparcie techniczne przez cały czas użytkowania produktu.

Uwaga:
1. Uszkodzenia spowodowane przez użytkownika nie są objęte gwarancją.
2. Zaleca się przechowywać informacje o gwarancji - rejestr online i logowanie na stroniewww.xtar.cc - Ośrodek dla Członków - Informacje o gwarancji.

Email dot. usług posprzedażnych w skali globalnej: service@xtar.cc

Zabezpieczenie przed fałszerstwami
1. Zdrap etykietę zapobiegającą fałszerstwom na opakowaniu w celu uzyskania 18-cyfrowego numeru.
2. Należy podawać ten numer na stronie z zapytaniem www.xtar.cc (Kontakt - Zabezpieczenie przed fałszerstwami).

Ostrzeżenie
1. Jeżeli zasilanie jest niewystarczające, ładowarka odpowiednio zredukuje prąd ładowania.
2. Nie ładuj nieodpowiednich baterii tą ładowarką.
3. Przechowuj ładowarkę z dala od wilgoci, wody, i nadmiernego zapylenia.
4. Dzieci powinny korzystać z urządzenia wyłącznie pod nadzorem dorosłego.
5. Nie rozmontowuj, ani nie wykorzystuj ładowarki, jeżeli jest uszkodzona.
6. Więcej informacji oraz aktualizacje poznasz na stronie www.xtar.cc.